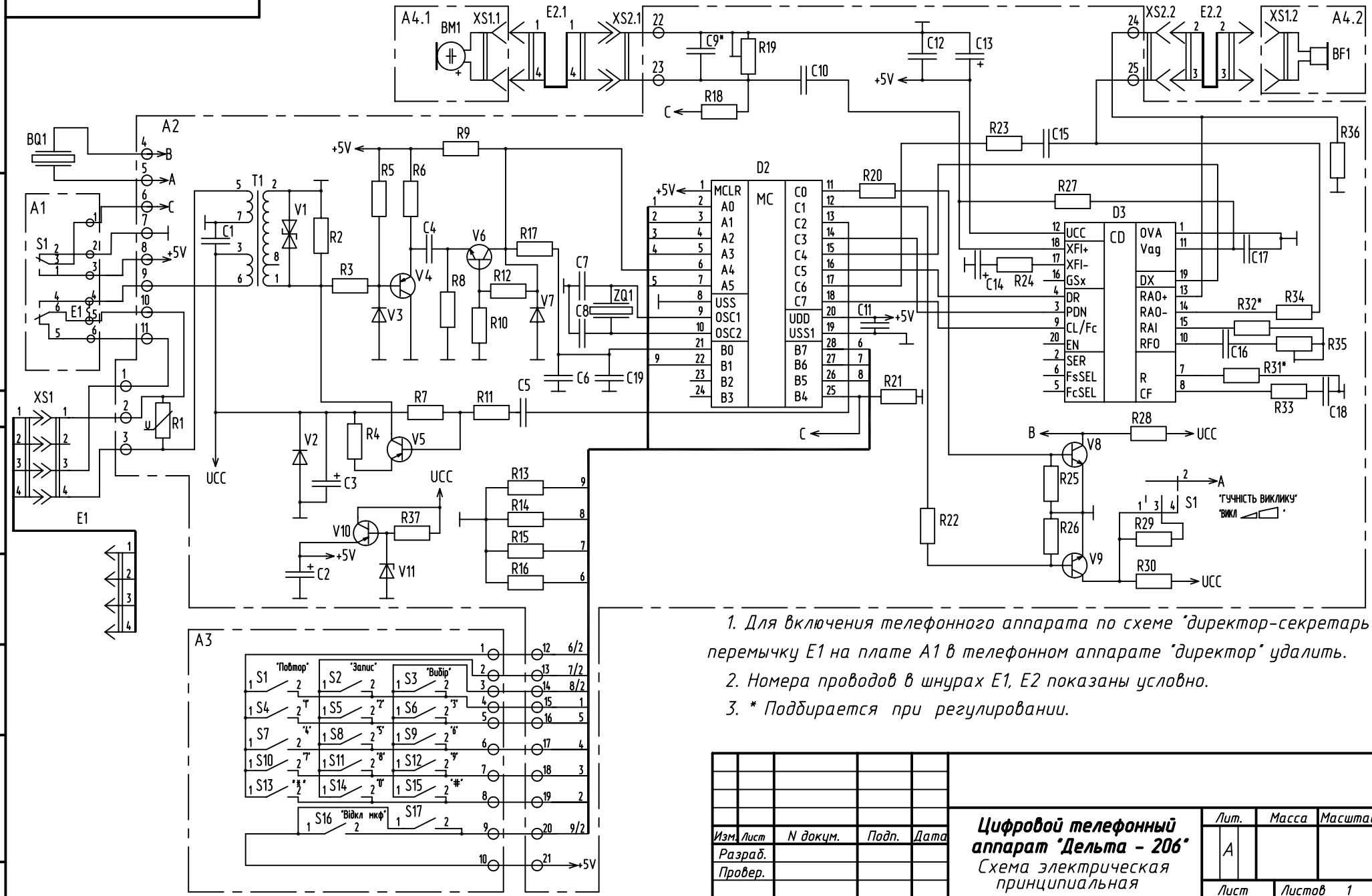

1. Для включения телефонного аппарата по схеме "директор-секретарь" перемычку E1 на плате A1 в телефонном аппарате "директор" удалить.
2. Номера проводов в шнурах E1, E2 показаны условно.
3. * Подбирается при регулировании.

Изм.	Лист	N докум.	Подп.	Дата	**Цифровой телефонный аппарат "Дельта - 206"** Схема электрическая принципиальная	Лит.	Масса	Масштаб
Разраб.						A		
Провер.						Лист	Листов 1	
Н.контр.								
Утв.								

Перв. примен.
Справ. N
Подп. и дата
Инв. N дубл.
Взам. инв. N
Подп. и дата
Инв. N подл.

Формат А3м